Nákres dvířek kotle

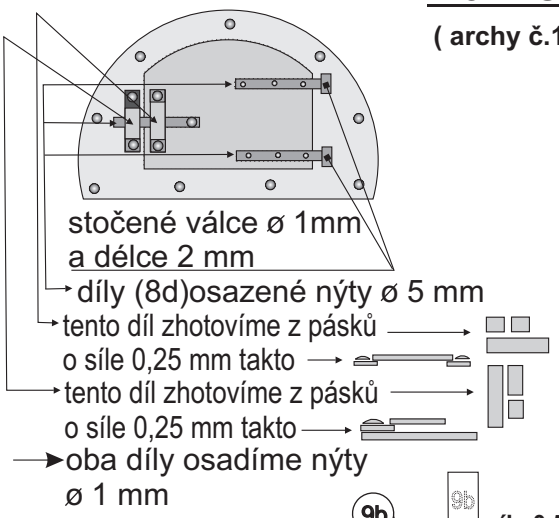

Nákres předního čela kotle

(archy č.1 + č.2)

Díl 7. je osazen matkami 2x2mm síla 1mm.
Díly 9. 9a, 9b, 9c hlavami šroubů 1,5 x 1,5 mm o síle 0,5 mm

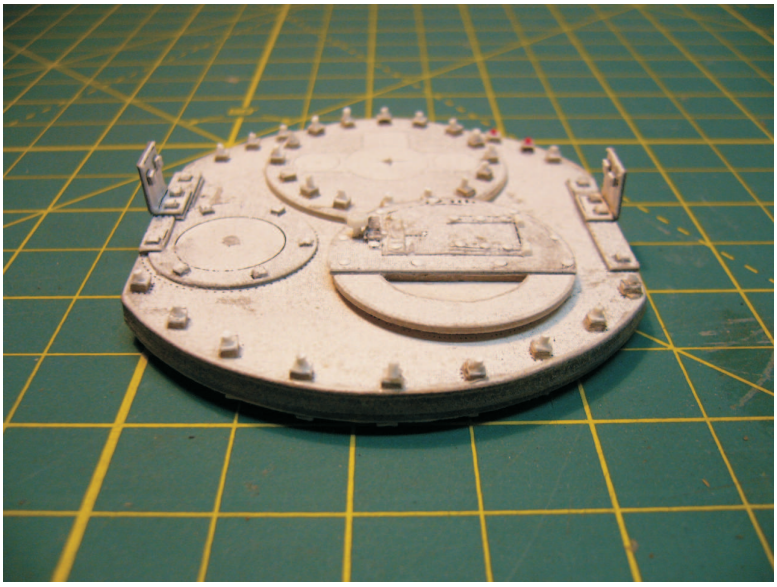

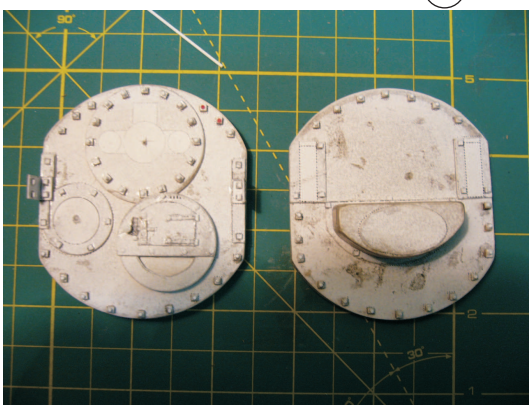

Obě takto zkompletovaná čela slepíme s válcem kotle, a to tak e nalepená ebra na čelech kotle musí zapadnout do válce kotle.

